長くお使いいただくために…

組立・お取り扱い説明書

ブランケットラック

DR-17

このたびは、当社製品をお買い上げいただきありがとうございます。この製品を末永く安全にお使いいただくために、この『組立・取扱説明書』を良く読み、正しくお使いください。また、この『組立・取扱説明書』を保管し必要なときにお読みください。

仕様

■樹種について

メープル

メープルシロップのとれる木です。清潔感のある白い色と、つやのある木肌が特徴。硬く割れにくく、じっくり使い込むと独特の飴色に変わります。

タモ

木目が美しく均一で弾力性と強度があり、家具材として古くから好まれています。長く使うごとに飴色のような温かみのある色合いに変化します。

※天然の素材なので、同じ材料でもそれぞれの表情は異なってきます。

■塗装について　ウレタン塗装

木の表面に膜を作るため、キズや汚れが付きにくい塗装。ふだんのお手入れは、から拭きでほこりを取るだけで充分。汚れのひどい時は薄めた石鹸水を浸した布で汚れを落とし、良く絞った布で洗剤分を拭き取り、次に柔らかい布できれいに拭き取ってください。

■サイズ　W730×D50×H1355 ㎜

■構成部品

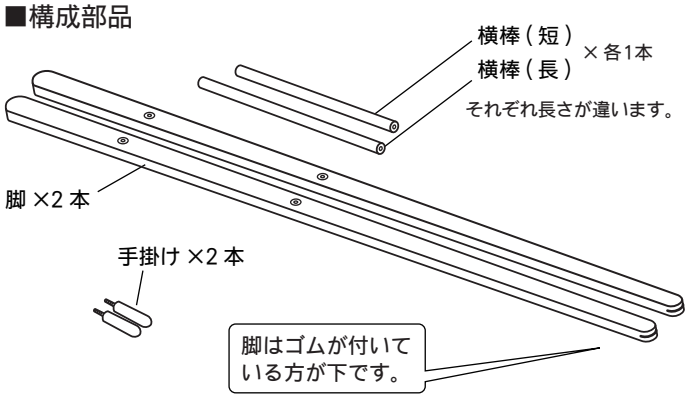

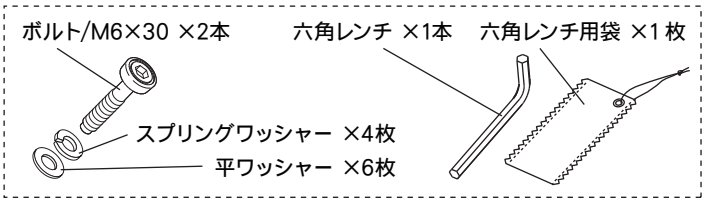

⚠ 使用上のご注意

① ご使用前に必ずこの説明書を読んでください。
② 乱暴な取り扱いはしないでください。安全性が低下する恐れがあります。
③ 破損の原因になるような過度な重量物などを掛けないでください。
④ 危険ですので、使用目的以外には使用しないでください。

■木の家具が苦手なものは？

直射日光や熱は家具を変形・変色させるおそれがあります。
窓やストーブから離してお使いください。
湿気は家具を膨張させたり、カビを発生させる可能性があります。壁からはなして置いたり、通気性を良くしましょう。

組立説明

1

注）手掛けは平ワッシャー→スプリングワッシャー→平ワッシャーの順に通してから締めてください。

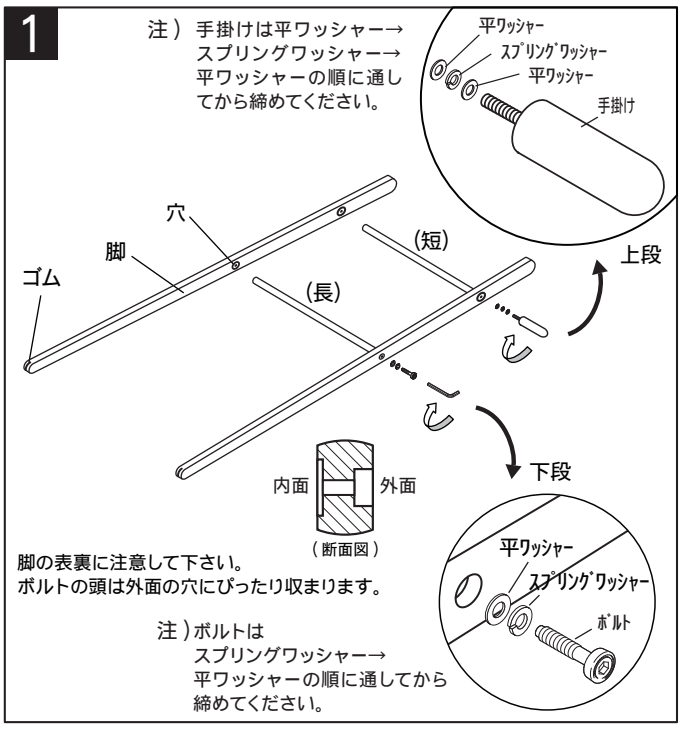

脚の表裏に注意して下さい。
ボルトの頭は外面の穴にぴったり収まります。

注）ボルトは
スプリングワッシャー→
平ワッシャーの順に通してから
締めてください。

1 部材を寝かせると組立てやすくなります。
まず脚を、小さな穴が開いている面を外側にして、上下に気を付けながら横棒 を片方の脚に取り付けます。
横棒(短)は脚の外側から手掛けで、横棒(長)は脚の下の穴にボルトでそれぞれ固定します。このとき、丸棒を脚内側の穴に合わせて締めるようにしてください。

2

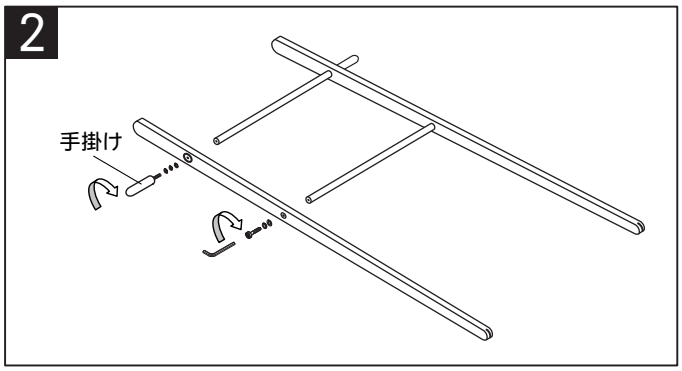

2 もう片方の脚も同じように取り付けて完成です。
最後にすべての手掛け・ボルトにゆるみがないようにしっかりと締め直して下さい。

木部のお手入れ方法

毎日のお手入れは？
→乾いた柔らかい布で拭いてください。

乾拭きではとれない汚れには？
→石鹸水を浸した布で汚れを落とし、良く絞った布で洗剤分を拭き取り、次に乾いた柔らかい布できれいに拭き取ってください。

保守・点検
ボルトや手掛けがゆるんでいないか時々点検し、締め直してください。

■お問い合わせ先　株式会社コサイン カスタマーサポート
〒079-8453 北海道旭川市永山北３条６丁目 2-26
TEL. 0166-47-0123 / FAX.0166-47-7450
https://www.cosine.com

231214

cosine